BESCHLAG TECHNIK AUSTRIA

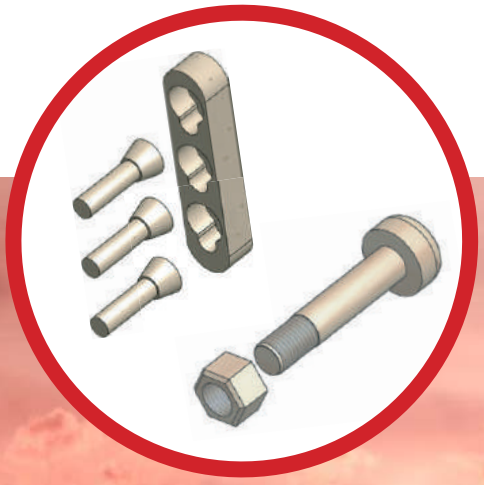

INNOVATIVE LÖSUNGEN
FÜR MÖBEL

METALLFREIE SCHRAUBVERBINDUNGEN

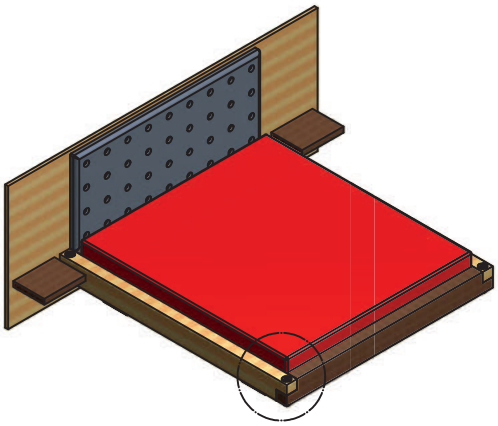

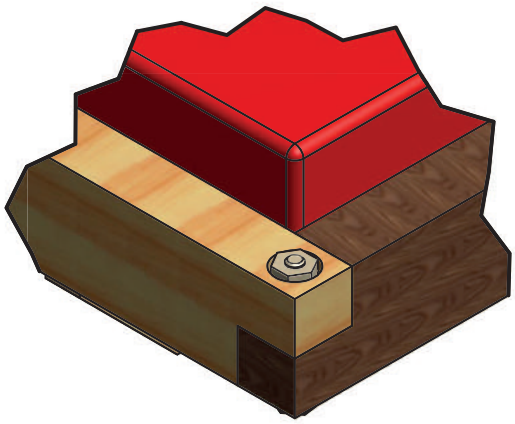

Eckverschraubung mit
Schraube / Gewindestück / Muttern

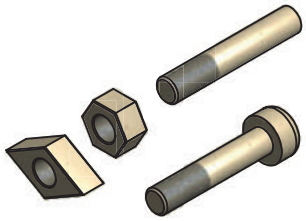

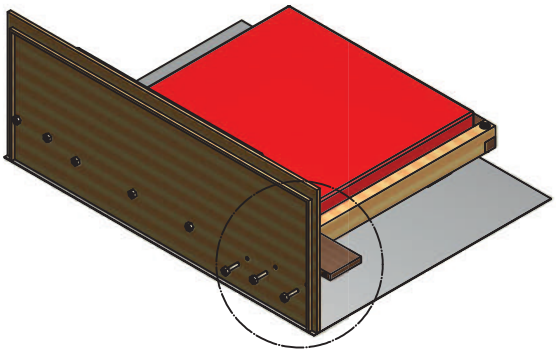

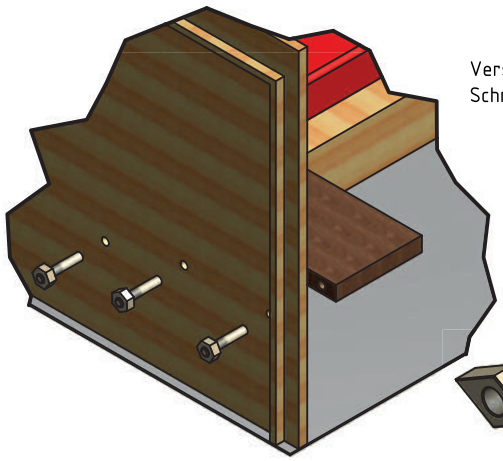

Verschraubung mit
Schraube / Gewindestück / Muttern

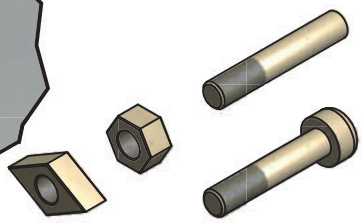

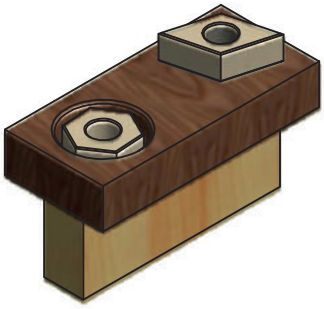

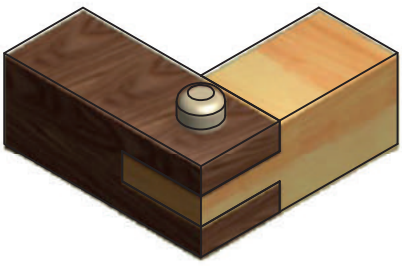

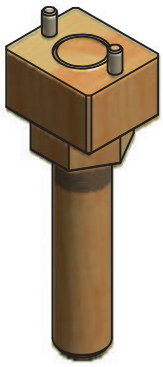

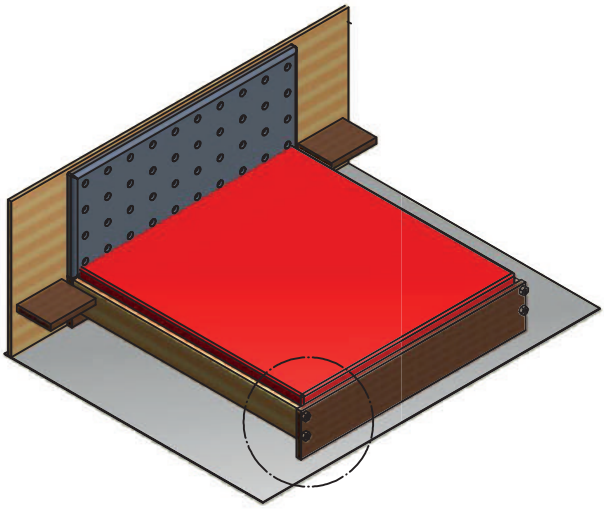

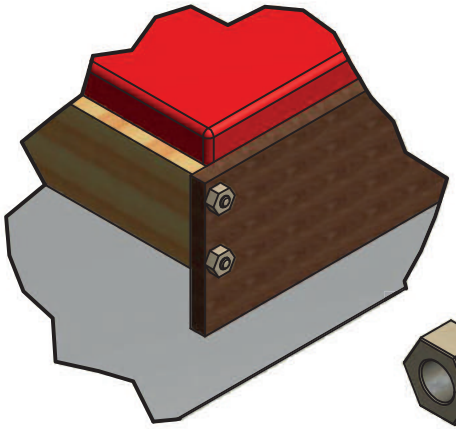

Eckverschraubung
Gewindestück / Mutter

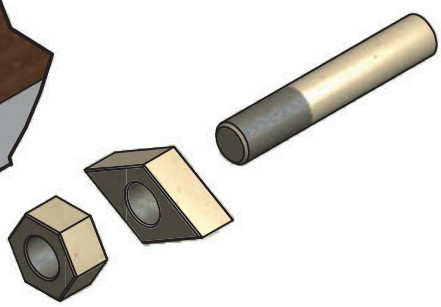

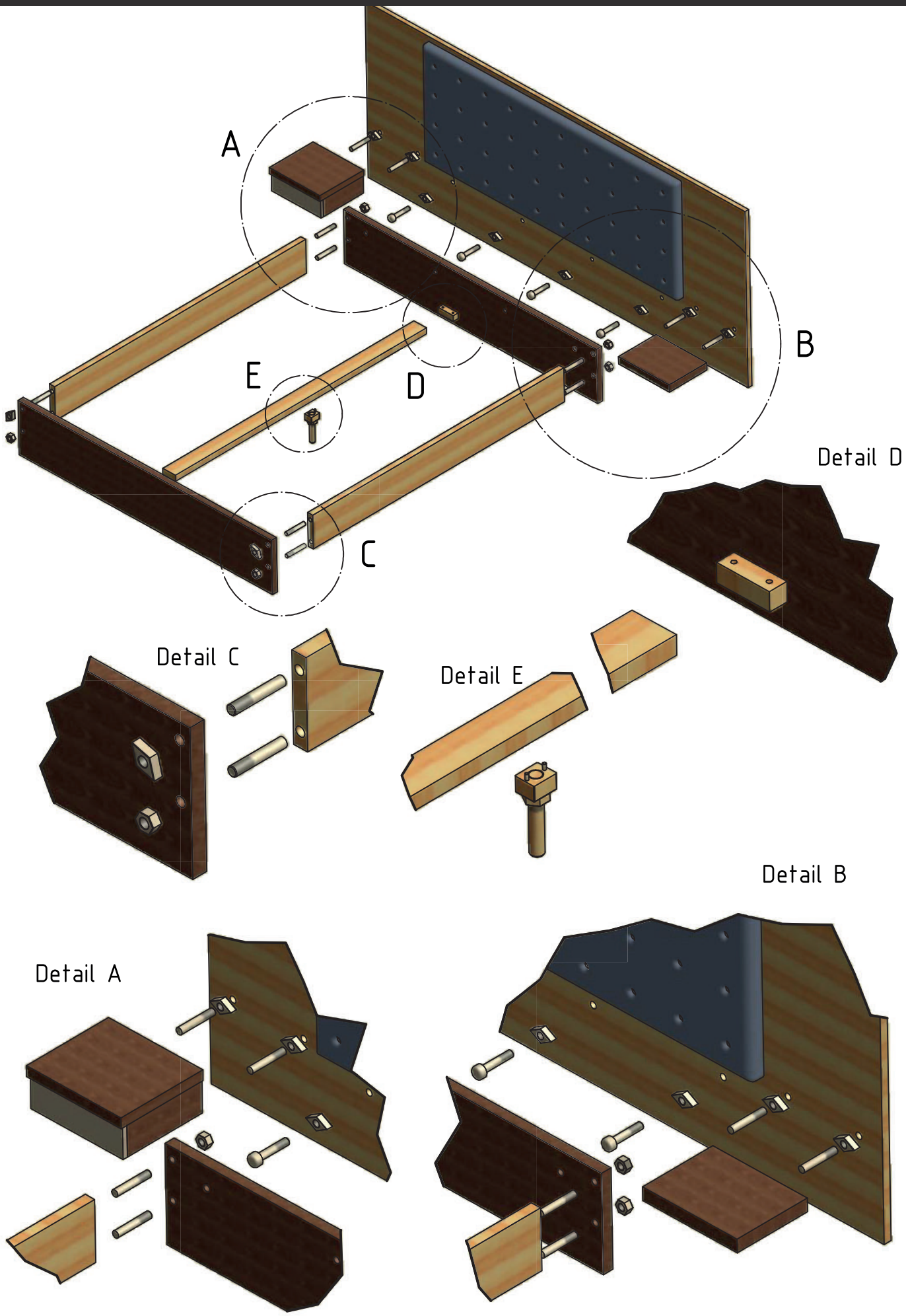
A
B
C
D
E
Detail D
Detail C
Detail E
Detail B
Detail A

Einbohren - Einschrauben - Festziehen

Diese Komponenten aus mondgeschlagenen Hartholz aus den österreichischen Alpen bietet ein spezielles und einzig - artiges Verbindungsdesign für Betten und Möbel - ganz ohne Metall. Damit gelingt es innovative Verbindungen mit speziellen Details und einzigartigen Verkaufsargumenten zu entwickeln. Die Gewindedurchmesser in fünf verschiedenen Ausführungen mit Muttern und Gewindehülsen zum Einleimen in andere Bauteile. Damit ergibt sich ein umfassender Anwendungsbereich im Möbel- und Holzbau für kreative Lösungen. Bei Schrauben Kopfteil lose für Längenanpassung.

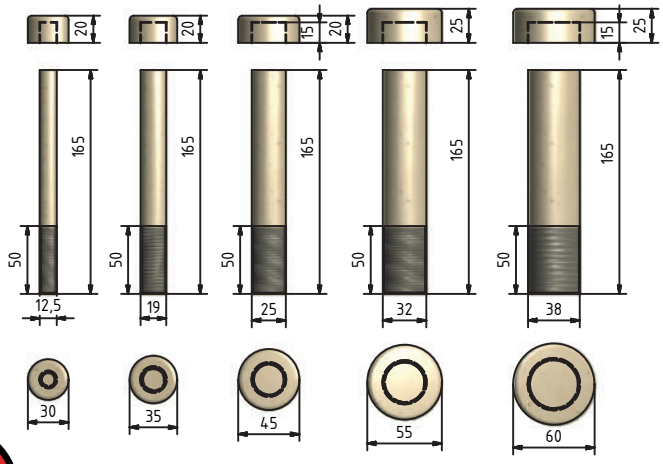

Art. Nr.	Produktbezeichnung
19239	Holzschraube in Ahorn Ø 12,5 x 150 mm
19240	Holzschraube in Ahorn Ø 19 x 150 mm
19241	Holzschraube in Ahorn Ø 25 x 150 mm
19242	Holzschraube in Ahorn Ø 32 x 150 mm
19243	Holzschraube in Ahorn Ø 38 x 150 mm

NEUHEIT

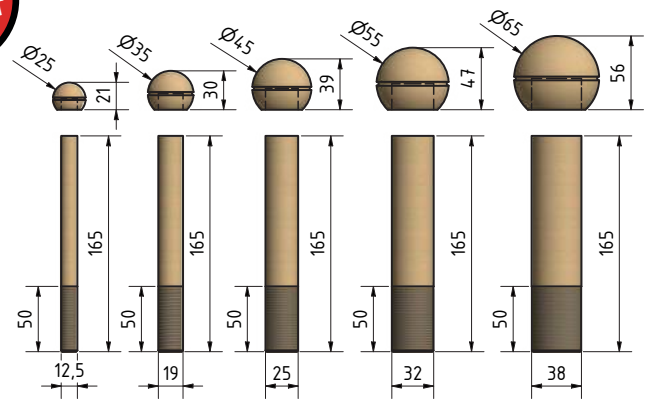

Art. Nr.	Produktbezeichnung
19481	Holzschraube m. Kugel in Ahorn Ø 12,5 x 150 mm
19482	Holzschraube m. Kugel in Ahorn Ø 19 x 150 mm
19483	Holzschraube m. Kugel in Ahorn Ø 25 x 150 mm
19484	Holzschraube m. Kugel in Ahorn Ø 32 x 150 mm
19485	Holzschraube m. Kugel in Ahorn Ø 38 x 150 mm

METALLFREIE SCHRAUBVERBINDUNGEN IN AHORN

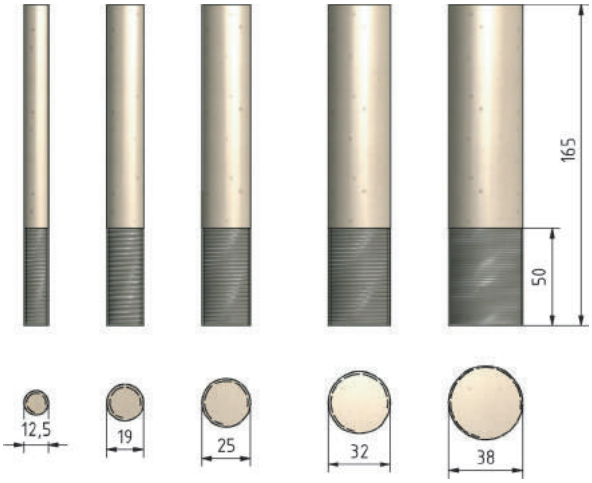

Art. Nr.	Produktbezeichnung
19244	Gewindestück in Ahorn Ø 12,5 x 165 mm
19245	Gewindestück in Ahorn Ø 19 x 165 mm
19246	Gewindestück in Ahorn Ø 25 x 165 mm
19247	Gewindestück in Ahorn Ø 32 x 165 mm
19248	Gewindestück in Ahorn Ø 38 x 165 mm

METALLFREIE GEWINDEHÜLSEN IN AHORN

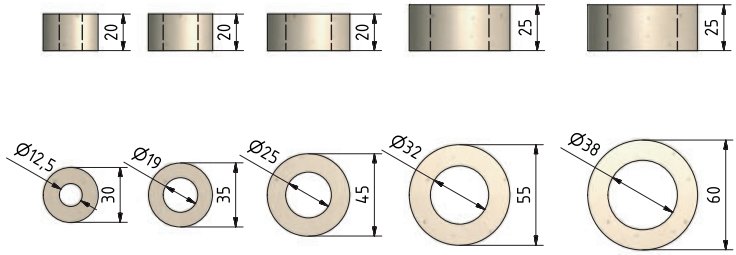

Art. Nr.	Produktbezeichnung
19249	Gewindehülse in Ahorn Ø 12,5 x 20 mm
19250	Gewindehülse in Ahorn Ø 19 x 20 mm
19251	Gewindehülse in Ahorn Ø 25 x 20 mm
19252	Gewindehülse in Ahorn Ø 32 x 25 mm
19253	Gewindehülse in Ahorn Ø 38 x 25 mm

METALLFREIE SECHSKANTMUTTERN IN AHORN

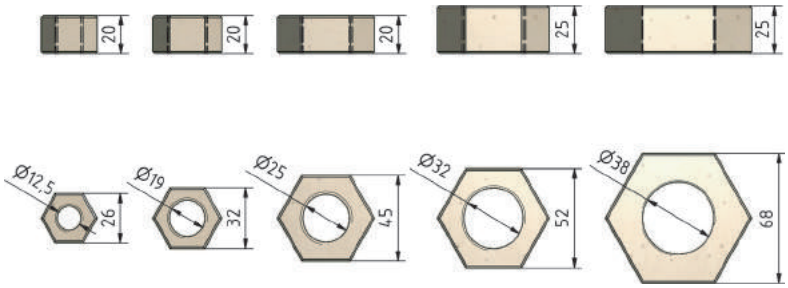

Art. Nr.	Produktbezeichnung
19254	Sechskantmutter in Ahorn Ø 12,5 x 20 mm
19255	Sechskantmutter in Ahorn Ø 19 x 20 mm
19256	Sechskantmutter in Ahorn Ø 25 x 20 mm
19257	Sechskantmutter in Ahorn Ø 32 x 25 mm
19258	Sechskantmutter in Ahorn Ø 38 x 25 mm

METALLFREIE RAUTENMUTTERN IN AHORN

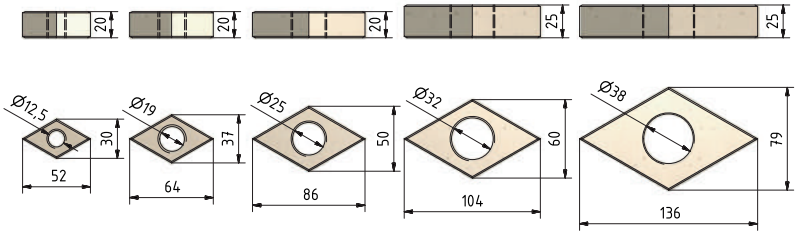

Art. Nr.	Produktbezeichnung
19259	Rautenmutter in Ahorn Ø 12,5 x 20 mm
19260	Rautenmutter in Ahorn Ø 19 x 20 mm
19261	Rautenmutter in Ahorn Ø 25 x 20 mm
19262	Rautenmutter in Ahorn Ø 32 x 25 mm
19263	Rautenmutter in Ahorn Ø 38 x 25 mm

NEUHEIT

METALLFREIE LOCHMUTTERN IN AHORN (Stiftbohrung Ø 6mm)

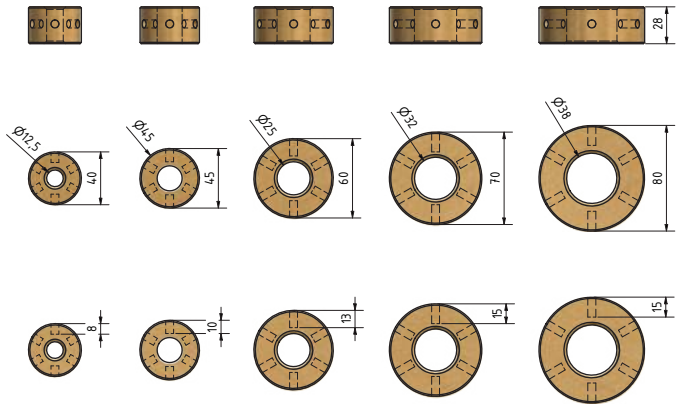

Art. Nr. B	Bezeichnung	Abmessungen
19466	Lochmutter in Ahorn	Ø 12,5 x 28 mm
19467	Lochmutter in Ahorn	Ø 19 x 28 mm
19468	Lochmutter in Ahorn	Ø 25 x 28 mm
19469	Lochmutter in Ahorn	Ø 32 x 28 mm
19470	Lochmutter in Ahorn	Ø 38 x 28 mm

METALLFREIE ANSATZMUTTERN IN AHORN

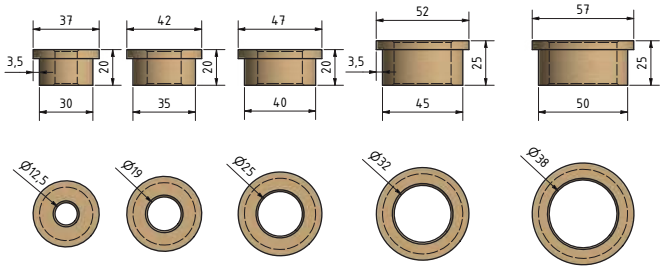

Art. Nr.	Produktbezeichnung
19471	Ansatzmutter in Ahorn Ø 12,5 x 20 mm
19472	Ansatzmutter in Ahorn Ø 19 x 20 mm
19473	Ansatzmutter in Ahorn Ø 25 x 20 mm
19474	Ansatzmutter in Ahorn Ø 32 x 25 mm
19475	Ansatzmutter in Ahorn Ø 38 x 25 mm

METALLFREIE KUGELMUTTERN IN AHORN

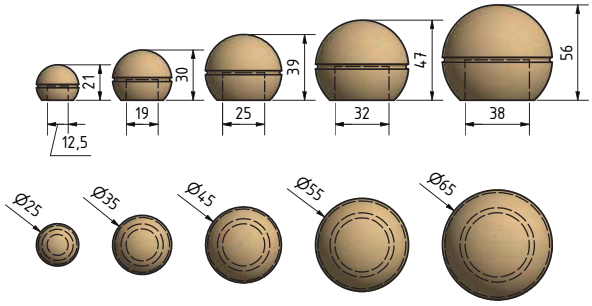

Art. Nr. B	Bezeichnung	Abmessungen
19476	Kugelmutter in Ahorn	Ø 12,5 x 25 mm
19477	Kugelmutter in Ahorn	Ø 19 x 35 mm
19478	Kugelmutter in Ahorn	Ø 25 x 45 mm
19479	Kugelmutter in Ahorn	Ø 32 x 55 mm
19480	Kugelmutter in Ahorn	Ø 38 x 65 mm

GEWINDEKOMPONENTEN 50MM

Extra grobe Variante mit 6mm Gewindetiefe für starke Belastungen.

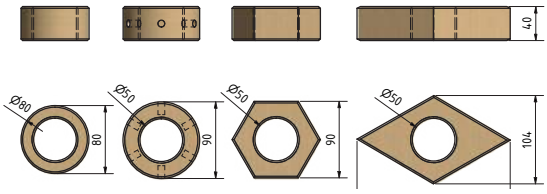

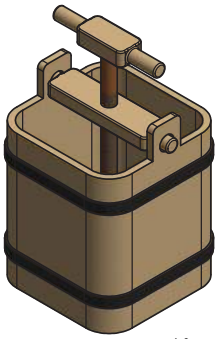

Art. Nr.	Produktbezeichnung	Abmessungen
19486	Gewindestück	Ø 50x 600 mm
19487	Gewindehülse	Ø 50/80 x 40 mm
19488	Sechskantmutter	Ø 50 x 40 mm
19489	Rautenmutter	Ø 50 x 40 mm
19489	Lochmutter	Ø 50/90 x 40 mm

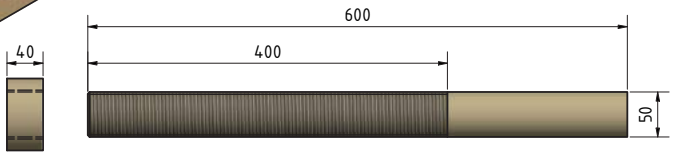

GEWINDESTANGEN IN AHORN

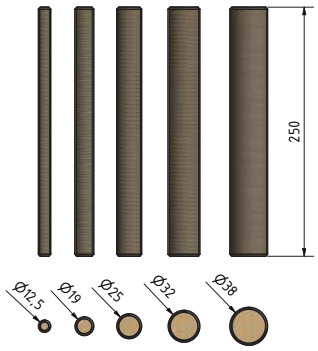

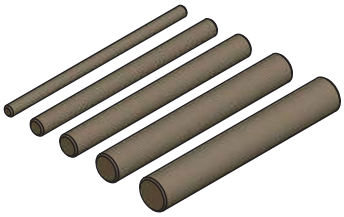

Art. Nr. B	Bezeichnung	Abmessungen
19491	Gewindestangen	Ø 12,5 x 250 mm
19492	Gewindestangen	Ø 19 x 250 mm
19493	Gewindestangen	Ø 25 x 250 mm
19494	Gewindestangen	Ø 32 x 250 mm
19495	Gewindestangen	Ø 38 x 250 mm

WERKZEUGE

Art. Nr. B	Bezeichnung	Abmessungen
19557	Sprialbohrer	Ø 13 x 151 mm
19558	Forstnerbohrer	Ø 19 x 90mm
19559	Forstnerbohrer	Ø 25 x 90mm
19560	Forstnerbohrer	Ø 30 x 90mm
19561	Forstnerbohrer	Ø 32 x 90mm
19562	Forstnerbohrer	Ø 38 x 90mm
19563	Forstnerbohrer	Ø 40 x 90mm
19565	Forstnerbohrer	Ø 45 x 90mm
19211	Forstnerbohrer	Ø 50 x 90mm

STECKBODENTRÄGER

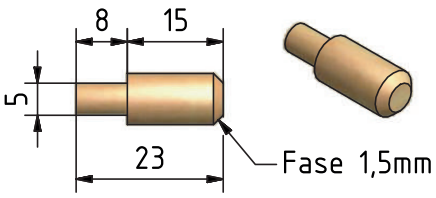

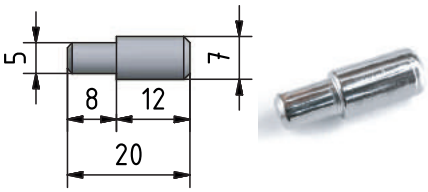

Art. Nr. B	Bezeichnung	Abmessungen	VPE
19081	Steckbodenträger Ahorn (roh)	Ø 5 / 8 Länge 23	50 Stk.
19121	Steckbodenträger Stahl (vernickelt)	Ø 5 / 7 Länge 20	100 Stk.

ABDECKKAPPEN AUS ZIRBENHOLZ

Mit diesen Kappen aus Zirbenholz gelingt es, Ihre Zirbenmöbel bis ins Detail perfekt auszuführen. Die verschiedenen Durch - messer, ermöglichen einen vielseitigen Anwendungsbereich.

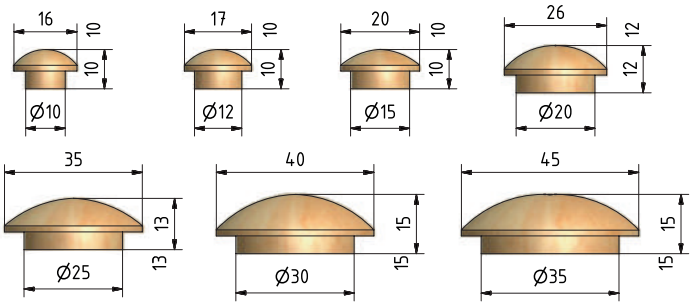

Art. Nr.	Produktbezeichnung
19088	Abdeckkappe Zapfen Ø 10 mm
19089	Abdeckkappe Zapfen Ø 12 mm
19090	Abdeckkappe Zapfen Ø 15 mm
19091	Abdeckkappe Zapfen Ø 20 mm
19092	Abdeckkappe Zapfen Ø 25 mm
19093	Abdeckkappe Zapfen Ø 30 mm
19094	Abdeckkappe Zapfen Ø 35 mm

ARBEITSPLATTENVERBINDER MIT ECKUMLEITUNG -Bohrtiefe 20mm

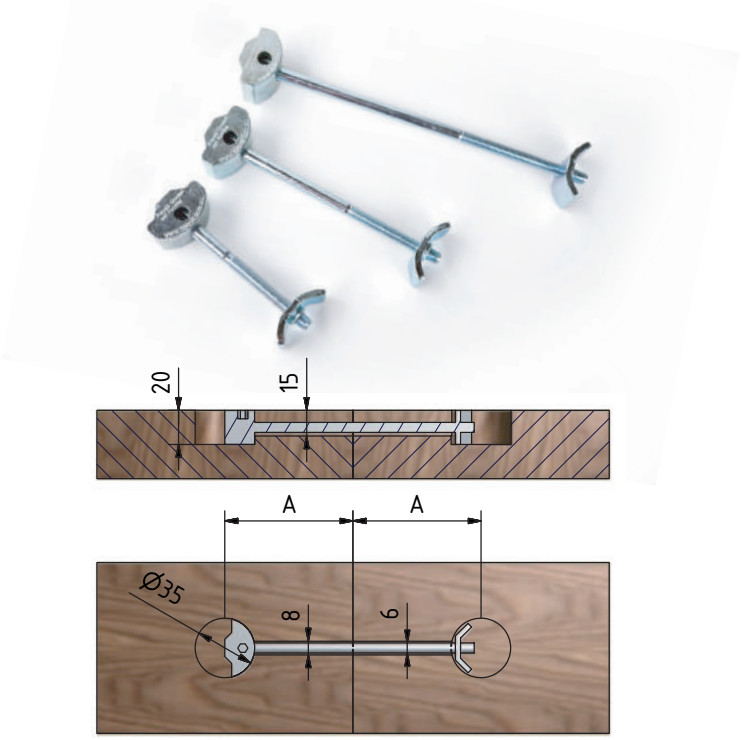

Plattenverbinder Ø 35 mit Eckumlenkung

- Für stabile und kraftschlüssige Verbindungen
- Zinkdruckguss Gehäuse mit integrierter 90° Eckumlenkung
- Ab Plattdicke 22 mm
- Der Innensechskant SW 5 mm ermöglicht eine bequeme Bedienung mittels Akkuschrauber
- Passend zu allen gängigen Schablonen

Art. Nr. B	Bezeichnung	Abmessungen A
19082	Plattenverbinder 170	73 - 86 mm
19083	Plattenverbinder 120	48 - 60 mm
19084	Plattenverbinder 85	33 - 44 mm

ARBEITSPLATTENVERBINDER MIT ECKUMLEITUNG - BOHRTIEFE 13MM

NEUHEIT

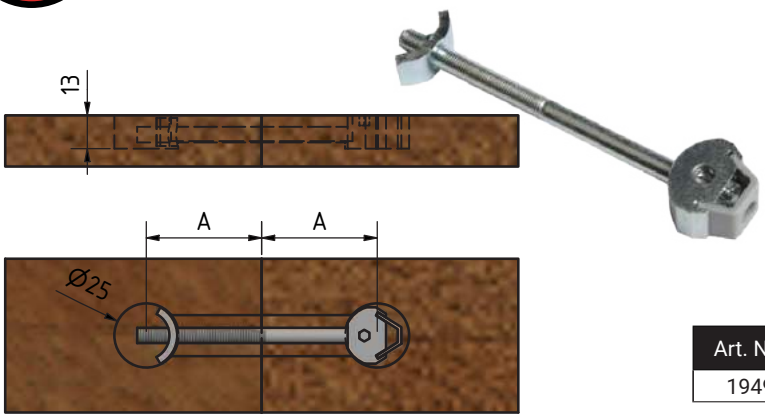

Plattenverbinder Ø 25 x 13mm mit Eckumlenkung

- Für stabile und kraftschlüssige Verbindungen
- Zinkdruckguss Gehäuse mit integrierter 90° Eckumlenkung
- Der Innensechskant SW 4 ermöglicht eine Bequemebedienung mittels Akkuschrauber

Art. Nr. B	Bezeichnung	Abmessungen A
19495	Plattenverbinder Bohrtiefe 13mm	43 x 50 mm

ARBEITSPLATTENVERBINDER MIT ECKUMLEITUNG - BOHRTIEFE 10MM

NEUHEIT

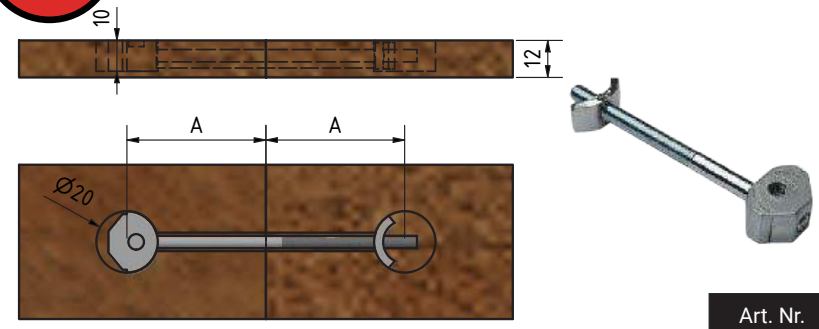

Plattenverbinder Ø 20 x 10mm mit Eckumlenkung

- Für stabile und kraftschlüssige Verbindungen
- Zinkdruckguss Gehäuse mit integrierter 90° Eckumlenkung
- Antrieb Torx 25 ermöglicht eine Bequeme Bedienung mittels Akkuschraube

Art. Nr.	Bezeichnung	Abmessungen A
19429	Plattenverbinder Bohrtiefe 10mm	43 x 50 mm

GÜLTIG AB 1.1.2021 BIS AUF WIDERRUF.

Dieses Dokument ist alleiniges Eigentum der BTA GmbH und unterliegt Allgemein Geschäftsbedingungen, nachzulesen auf unserer Webseite unter www.beschlag-technik.com. Vervielfältigungen, Reproduktionen oder Veröffentlichungen, auch auszugsweise, sind nur mit schriftlicher Zustimmung der BTA GmbH zulässig. Satz- & Druckfehler, sowie Irrtümer vorbehalten.

© 2020 - BTA GmbH. Alle Rechte vorbehalten.

WWW.BESCHLAG-TECHNIK.COM

BTA GMBH, BESCHLAG TECHNIK AUSTRIA
Kasten 53, 4171 Sankt Peter am Wimberg
+43 660 4824815 | office@beschlag-technik.com