BESCHLAG TECHNIK AUSTRIA

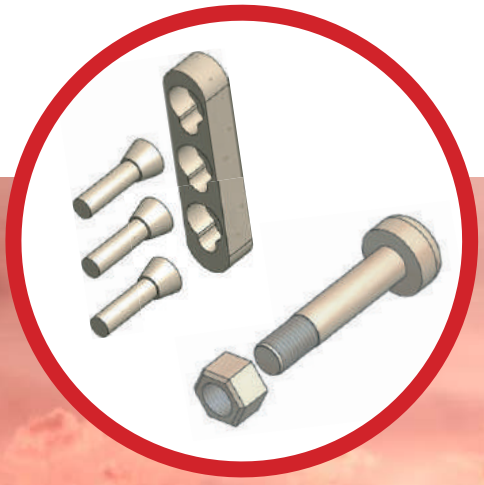

INNOVATIVE LÖSUNGEN
FÜR MÖBEL

METALLFREIE KONUSVERBINDUNGEN

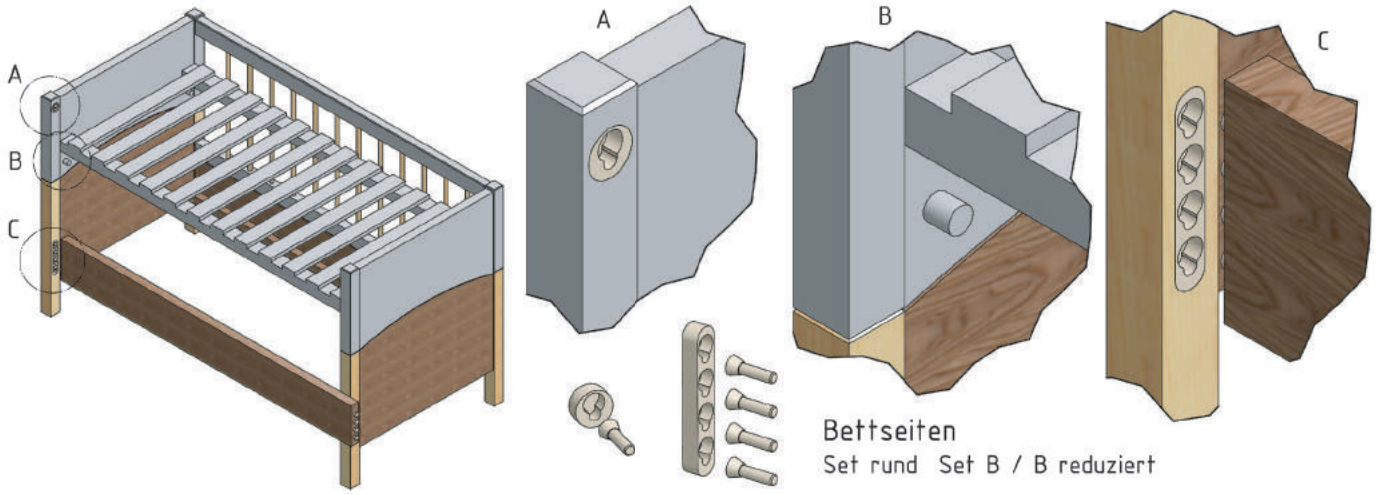
A
B
C
A
B
C
Bettseiten
Set rund Set B / B reduziert

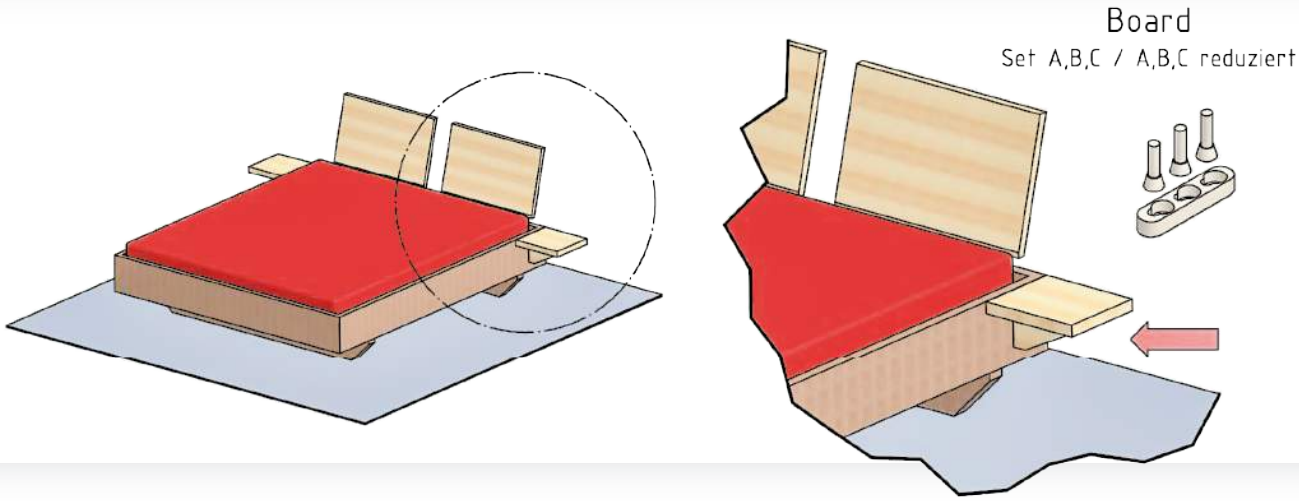
Board
Set A,B,C / A,B,C reduziert

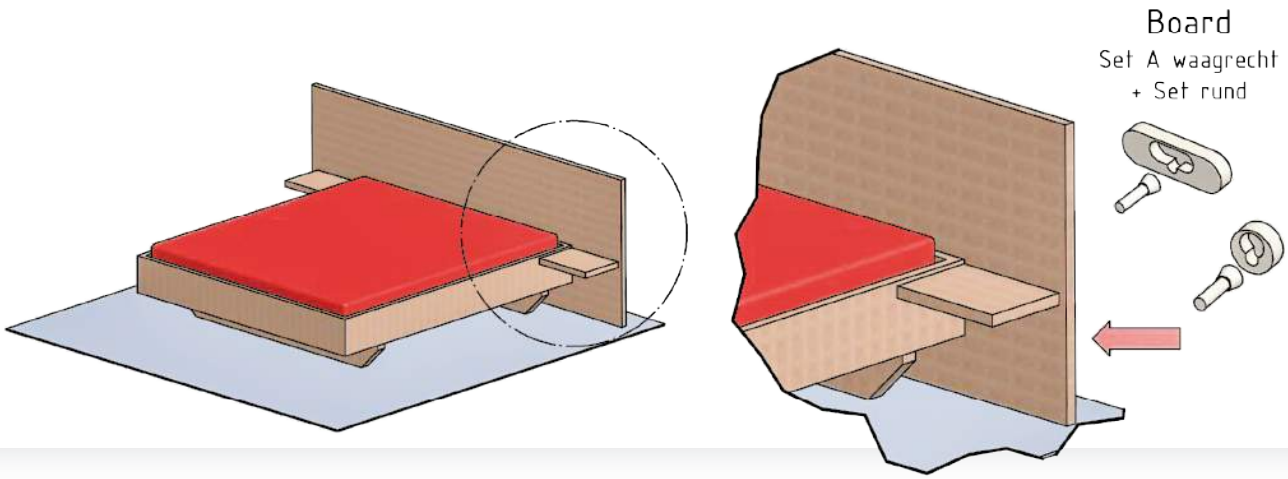
Board
Set A waagrecht
+ Set rund

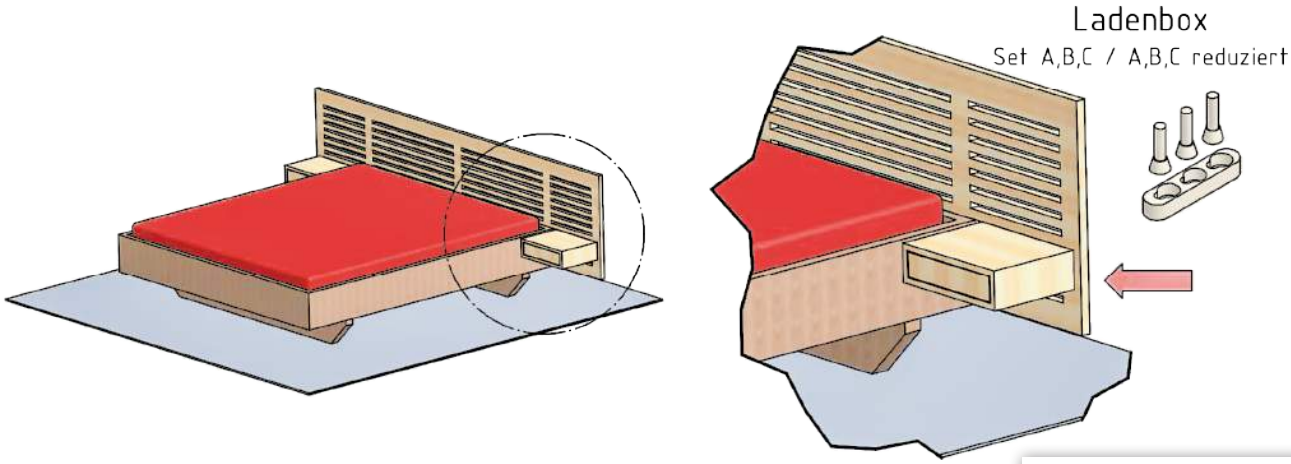
Ladenbox
Set A,B,C / A,B,C reduziert

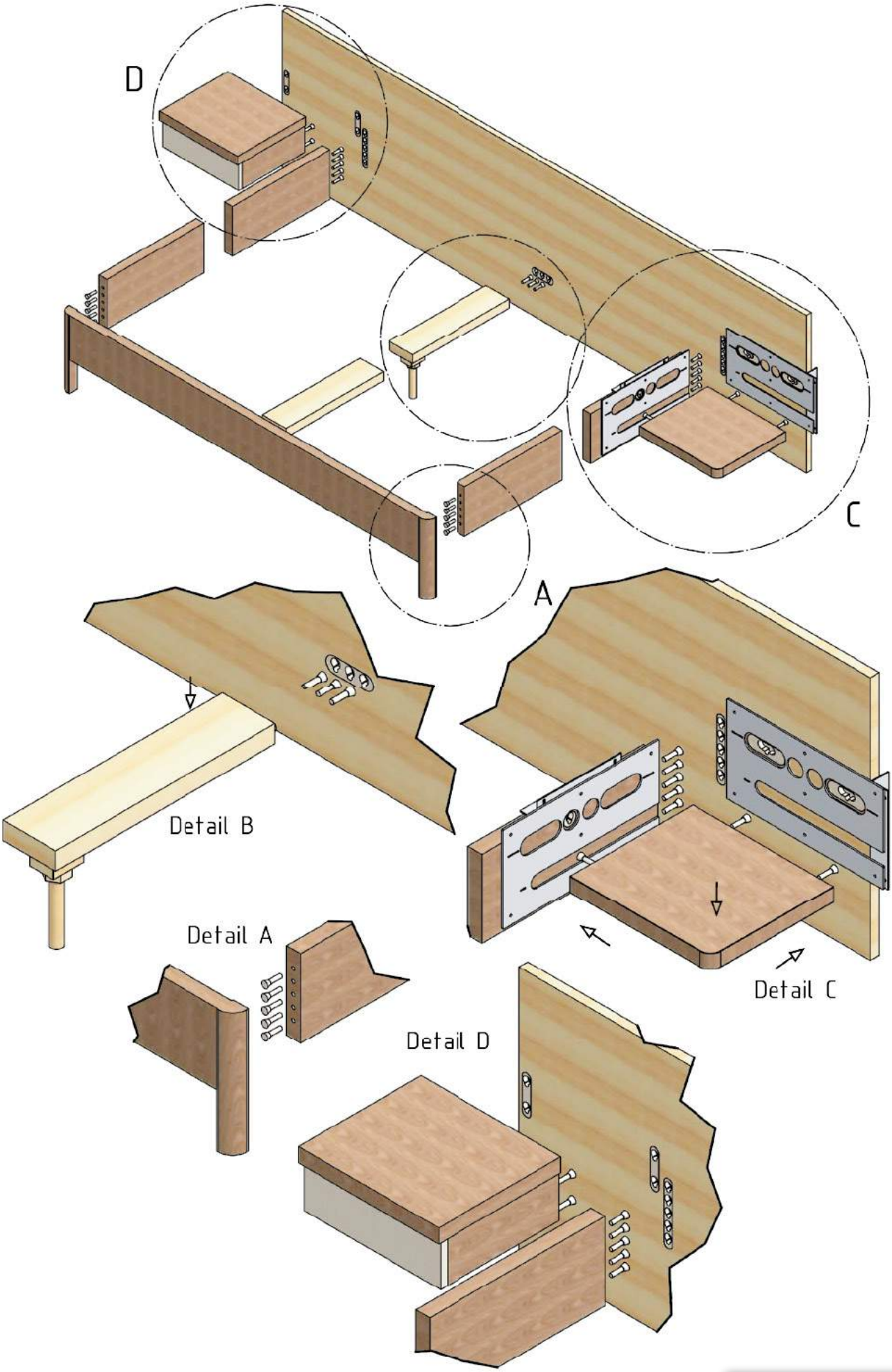
D
C
A
Detail B
Detail A
Detail C
Detail D

Einbohren - Einlassen - Einhänge

Die metallfreie Lösung, reduziert nachweislich den Einfluss von störenden Magnetfeldern im Schlafbereich für einen gesunden und entspannten Schlaf. Das mondgeschlagene Hartholz aus den österreichischen Alpen bietet zeitloses Verbindungsdesign, ganz unsichtbar für höchste Ansprüche bei Betten und Möbel - ganz ohne Metall.
Durch die garantiert einfache Verarbeitung und ohne ihre Konstruktion zu verändern, findet es einen umfassenden Anwendungsbereich. Diese selbstspannende Konus-Verbindung bietet höchste Stabilitätseigenschaften bei einer einfachen Einhänge-Lösung. Hier greifen zwei bis sieben Dübel mit konisch geformten Enden in schlüssellochförmige, hinterfräste Öffnungen ein, die eine selbstspannende Verbindung kinderleicht ermöglichen.

Set - A

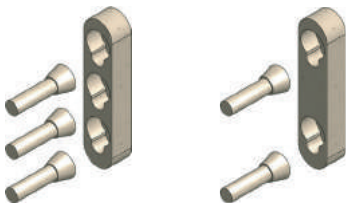

Art. Nr. 10089 Art. Nr. 10095

Set - B

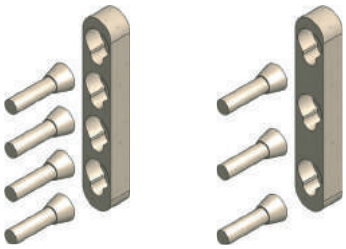

Art. Nr. 10090 Art. Nr. 10096

Set - C

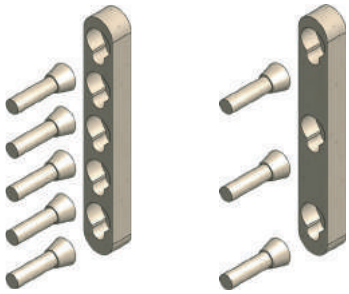

Art. Nr. 10091 Art. Nr. 10097

Set - D

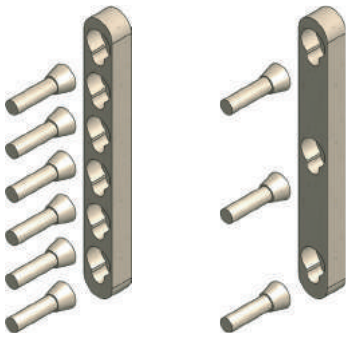

Art. Nr. 19029 Art. Nr. 19030

Set - E

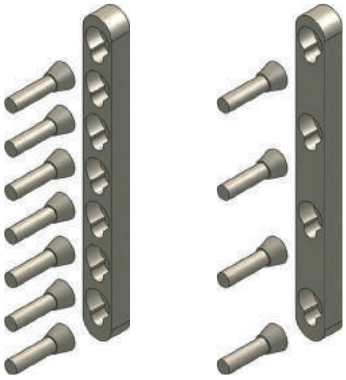

Art. Nr. 19031 Art. Nr. 19032

Konusdübel

Art. Nr. 10088

Stützfuß - Mittelbettsteg

mit Sockelteil 70 x 55 x 40
und Fixiermutter

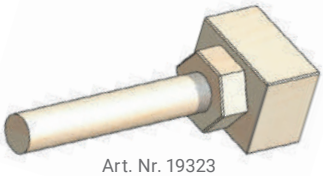

Art. Nr. 19323

Für starke Belastung (Doppelbetten)

Art. Nr. B	Bezeichnung	Abmessungen
10089	Set - A	108 x 24 x 16
10090	Set - B	140 x 24 x 16
10091	Set - C	172 x 24 x 16
19029	Set - D	204 x 24 x 16
19031	Set - E	236 x 24 x 16
10088	Konusdübel lose	Ø 10 x 45
19323	Stützfuß	Ø 32 x 270

Für geringe Belastung (Einzelbetten)

Art. Nr.	Bezeichnung	Abmessungen
10095	Set - A Reduziert	108 x 24 x 16
10096	Set - B Reduziert	140 x 24 x 16
10097	Set - C Reduziert	172 x 24 x 16
19030	Set - D Reduziert	204 x 24 x 16
19032	Set - E Reduziert	236 x 24 x 16

METALLFREIE KONUSVERBINDUNGEN (SONDERAUSFÜHRUNGEN)

Set - A WAAGRECHT

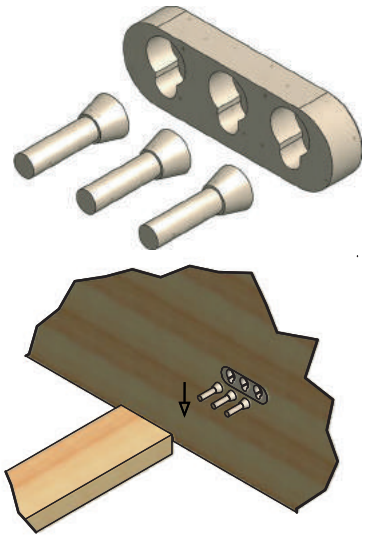

Set - A VERSCHUB

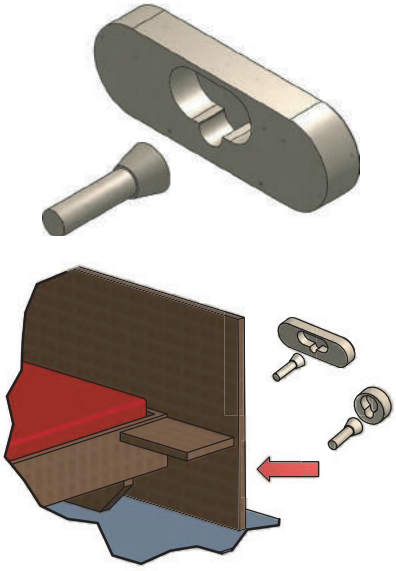

Set - RUND

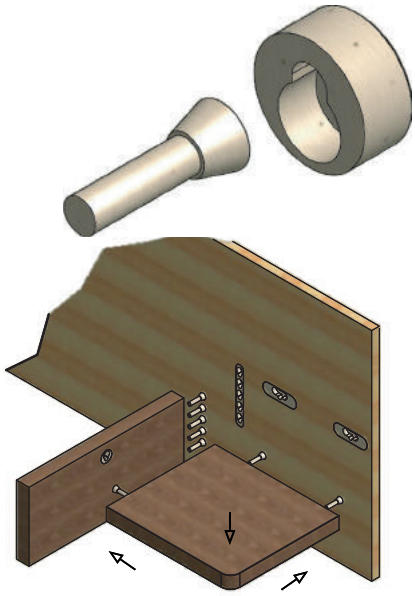

Art. Nr.	Bezeichnung	Abmessungen
19033	Set - A WAAGRECHT	108 x 35 x 16
19034	Set - A VERSCHUB	108 x 35 x 16
19035	Set - RUND	Ø 35 x 16

WERKZEUGE FÜR METALLFREIE KONUSVERBINDUNGEN

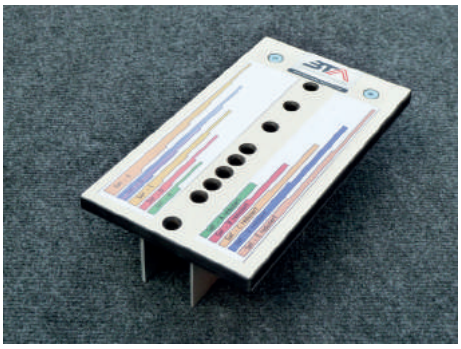

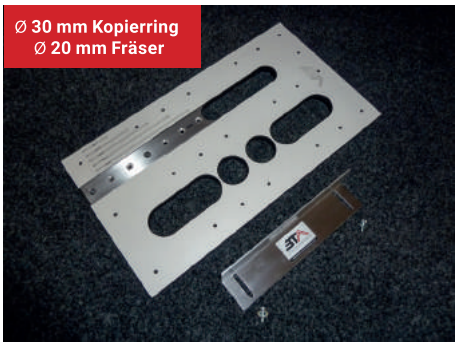

Bohrschablone

- Einstellbar für alle Sets
- Maße 250 x 140 mm
- Ausführung Alu / Compactplatte
- Inkl. 2x Alu-Anschlagwinkel

Universal-Fräßschablone

- Einstellbar für alle Sets
- Maße 445 x 245 mm
- Ausführung Alu
- Inkl. 1x Alu-Anschlagwinkel

Anschlagwinkel lose

- Verwendbar für Bohr-& Fräßschablone
- Ausführung Alu
- Maße 240 x 50 x 3 mm

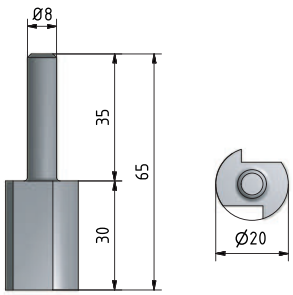

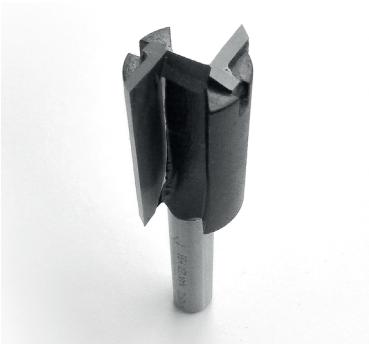

Art. Nr.	Produktbezeichnung
10109	Bohrschablone
19038	Universal-Fräßschablone
10110	Anschlagwinke
19236	Nutfräser HW mit Grundschneide

Einbohren - Einlassen - Einhängen

Metallfreie Konusverbindungen in kleinen Abmessungen für Filigrane Verbindungen. Anwendung bei Baby und Kindermöbel mit besonderen Anforderungen für metallfreie Verbindungen.

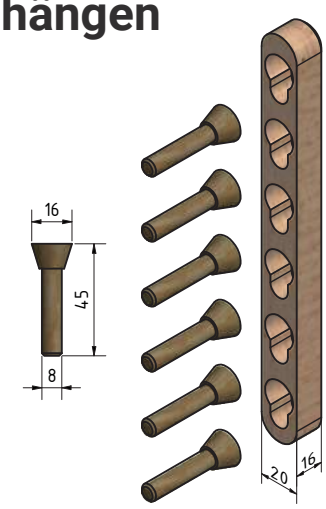

Set - A

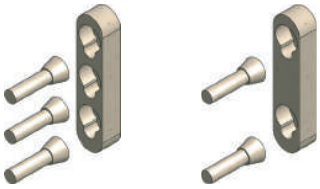

Art. Nr. 19541 Art. Nr. 19546

Set - B

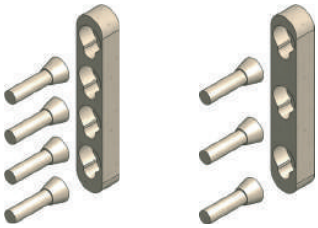

Art. Nr. 19542 Art. Nr. 19547

Set - C

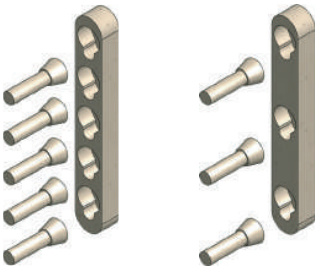

Art. Nr. 19543 Art. Nr. 19548

Set - D

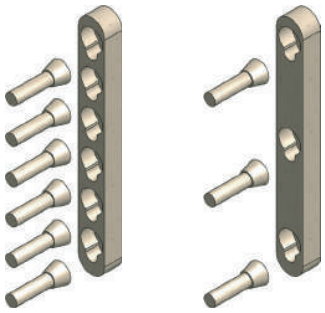

Art. Nr. 19544 Art. Nr. 19549

Set - E

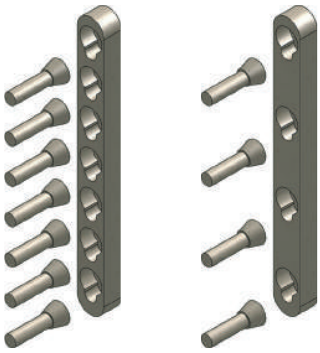

Art. Nr. 19545 Art. Nr. 19550

Konusdübel

Art. Nr. 19540

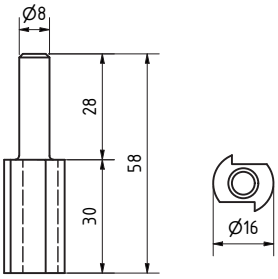

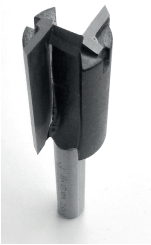

Für starke Belastung (Doppelbetten)

Art. Nr.	Bezeichnung	Abmessungen
19541	Small Set - A	104 x 20 x 16
19542	Small Set - B	136 x 20 x 16
19543	Small Set - C	168 x 20 x 16
19544	Small Set - D	200 x 20 x 16
19545	Small Set - E	232 x 20 x 16
19540	Small Konusdübel lose	Ø 8 x 45

Für geringe Belastung (Einzelbetten)

Art. Nr.	Bezeichnung	Abmessungen
19546	Small Set - A Reduziert	104 x 20 x 16
19547	Small Set - B Reduziert	136 x 20 x 16
19548	Small Set - C Reduziert	168 x 20 x 16
19549	Small Set - D Reduziert	200 x 20 x 16
19550	Small Set - E Reduziert	232 x 20 x 16
19521	Nutfräser HW mit Grundschneide	Ø 16 x 30

Einbohren - Einlassen - Einhängen

Metallfreie Konusverbindungen in großen Abmessungen für große extrem Stabile Verbindungen. Anwendung bei Möbel und Holzkonstruktionen mit besonderen Anforderungen für metallfreie Verbindungen

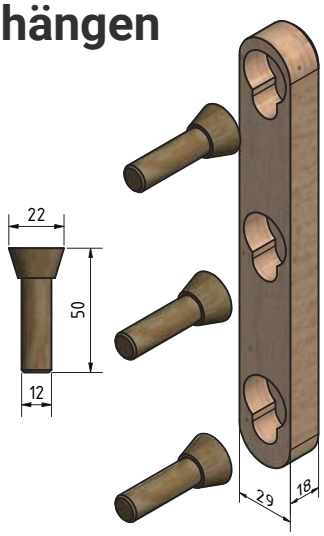

Set - A

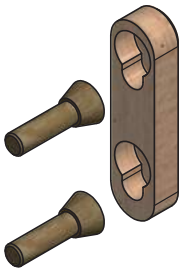

Art. Nr. 19551

Set - B

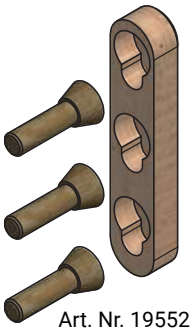

Art. Nr. 19552

Set - C

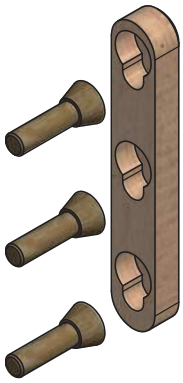

Art. Nr. 19553

Set - D

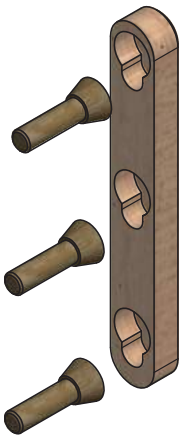

Art. Nr. 19554

Set - E

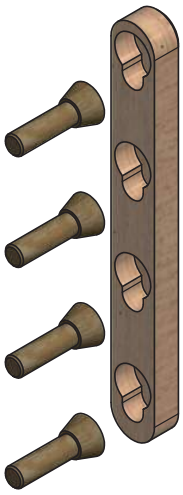

Art. Nr. 19555

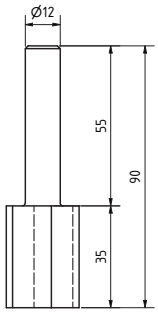

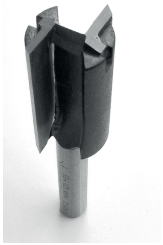

Für starke Belastung (Doppelbetten)

Art. Nr. B	Bezeichnung	Abmessungen
19551	X-Large Set - A	113 x 29 x 18
19552	X-Large Set - B	145 x 29 x 18
19553	X-Large Set - C	177 x 29 x 18
19554	X-Large Set - D	209 x 29 x 18
19555	X-Large Set - E	241x 29 x 18
19556	X-Large Konusdübel lose	Ø 12 x 50
19522	Nutfräser HW mit Grundschneide	Ø 25 x 35

Konusdübel

Art. Nr. 19556

GÜLTIG AB 1.1.2021 BIS AUF WIDERRUF.

Dieses Dokument ist alleiniges Eigentum der BTA GmbH und unterliegt Allgemein Geschäftsbedingungen, nachzulesen auf unserer Webseite unter www.beschlag-technik.com. Vervielfältigungen, Reproduktionen oder Veröffentlichungen, auch auszugsweise, sind nur mit schriftlicher Zustimmung der BTA GmbH zulässig. Satz- & Druckfehler, sowie Irrtümer vorbehalten.

© 2020 - BTA GmbH. Alle Rechte vorbehalten.

WWW.BESCHLAG-TECHNIK.COM

BTA GMBH, BESCHLAG TECHNIK AUSTRIA
Kasten 53, 4171 Sankt Peter am Wimberg
+43 660 4824815 | office@beschlag-technik.com